ŠATNÍ SKŘÍŇKA

Trio Kompakt A103

Skříňka je díky své odolnosti vhodná do mokrého a namáhaného prostředí pro letní sporty, uložení batohů či bot.
Je vyrobena z extrémně odolného HPL a doplněna hliníkovými prvky, které zajišťují dlouhou životnost i v náročných provozních podmínkách.

Dveře jsou osazeny systémem průběžného pantu, který zvyšuje bezpečnost skříňky a zároveň výrazně znesnadňuje nežádoucí vniknutí do jejího vnitřního prostoru.

CHARAKTERISTIKA	DETAILY
MATERIÁL	HPL
KOVÁNÍ	HLINÍK
POUŽITÍ V INTERIÉRU	ANO
POUŽITÍ V EXTERIÉRU	ANO
ÚPRAVY NA MÍRU	ANO
ZÁRUKA	5 LET

SPECIFIKACE

MATERIÁL
Skříňka je vyrobena z materiálu HPL (kompaktní laminátové desky) tloušťky 4 a 8 mm (korpus), 8 mm (dveře).
HPL je vysoce odolný materiál vůči vodě, chemikáliím, mechanickému poškození využívaný pro velmi zatěžované a frekventované prostory.
Desky vsazujeme do hliníkových profilů.
Hliníkové prvky jsou s povrchovou úpravou elox.

BAREVNÉ PROVEDENÍ
Výchozí barevné provedení: bílý korpus, dveře dle výběru barev ze vzorníku dodavatelů materiálu HPL ve standardním provedení nebo v nadstandardní variantě za příplatek.

VZORNÍK STANDARDNÍCH BAREV HPL ZDE:
http://download.frajt.cz/Vzornik-standarnich-barev-HPL.pdf

VÝBAVA
Skříňka je vybavena: číslem na dveře.
Zámek je samostatnou položkou dodávky dle výběru investora: mechanický, PINový nebo elektronický.

ODVĚTRÁVÁNÍ
Odvětrání skříněk je zajištěno standardním horním nebo dolním otvorem.

ROZMĚRY A HMOTNOST

Rozměry ve standardním provedení:

šířka:	A103/30 - 300 mm
	A103/40 - 400 mm
hloubka:	500 mm
výška:	1800 mm
výška AL podnože:	200 mm
celková výška sestavy:	2000 mm

TYPIZOVANÉ MODULY
Skříňku vyrábíme v typizovaných modulech s 9ti úložnými místy.
Moduly je možné podle potřeby upravit (6 míst).

Typizované moduly A 103/30
6 míst: 600/1800/500 55kg
9 míst: 900/1800/500 mm 65 kg

Typizované moduly A 103/40
6 míst: 800/1800/500mm 65Kg
9 míst: 1200/1800/500mm 72 kg

ÚPRAVY NA MÍRU

- Zakrytí podnože HPL deskou
- Nestandardní odvětrání dle specifického požadavku
- Zakrytí sestavy z boku v barvě

Úpravy na míru jsou realizovány za příplatek.

ŠATNÍ SKŘÍŇKA

Trio Kompakt
A103

Poptávka
galerie, detaily, on-line poptávka

KATALOGOVÝ LIST

A103/30
šířka 30 cm

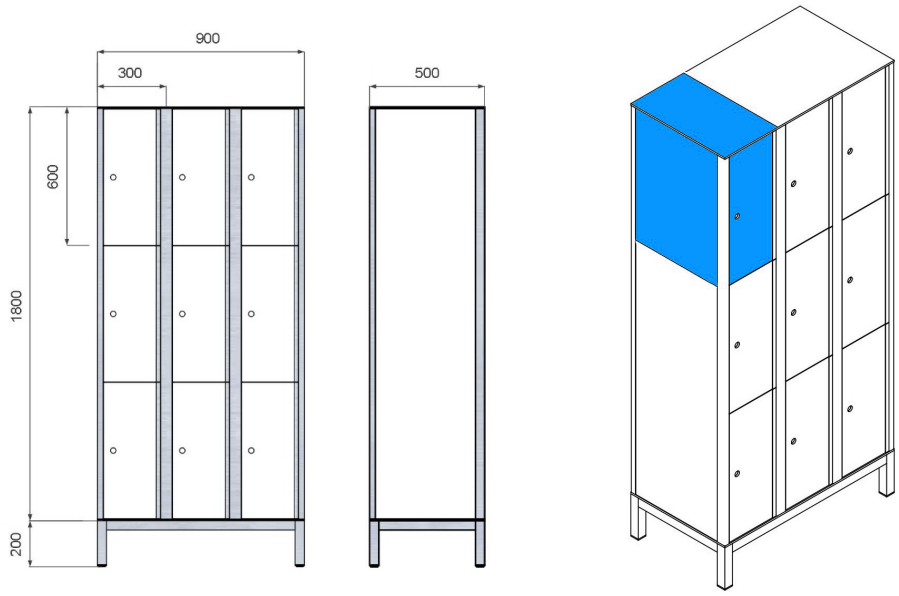

A103/40
šířka 40 cm

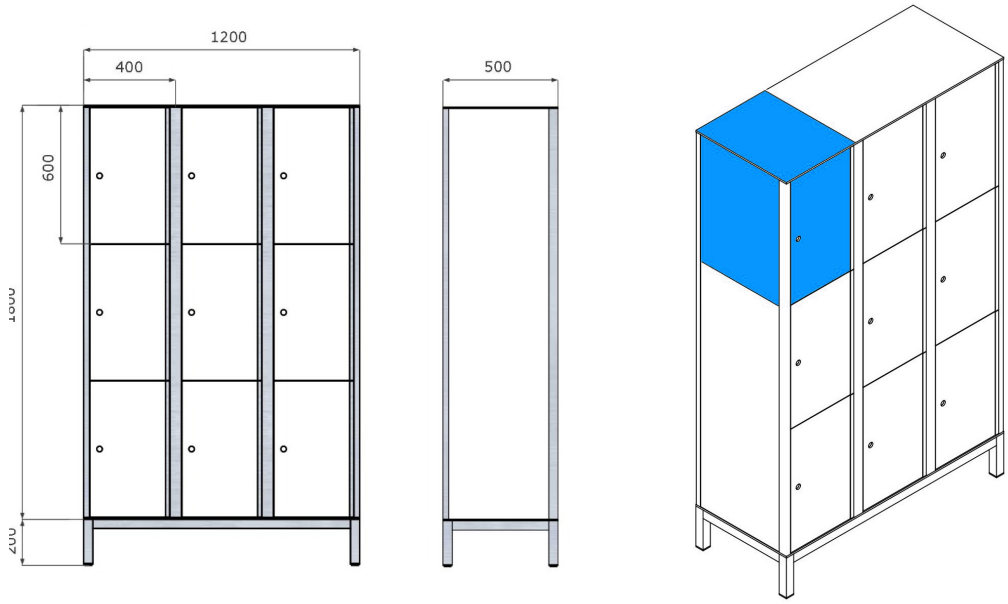

ŠATNÍ SKŘÍŇKA

Trio Kompakt A103

Technické informace pro projektanty

Skříňka je konstruována se zvýšenou pozorností na bezpečnost a antivandal provedení. Eloxovaný hliník tvoří pevnostní kostru celé skříně.
Profily zvyšují bezpečnost na straně pantů a ztužení v oblasti zámků.
Pant není jako u klasické skříně, ale je průběžný, tvořen celým hliníkovým profilem.
Radius zaoblení profilů R=6mm. Středové profily jsou tvořeny profilem T v celé výši.
Podpěry polic jsou z nerezu, integrované do hliníkového profilu skříněk.
Police skříní jsou nýtovány k nerezovým podpěrám. Podnož skříní je z hliníkových jeklů o rozměru 30x30x2mm. Podpěrné nohy jsou výškově stavitelné a mohou vyrovnat sklon podlahy o ± 15 mm. Korpusy skříní z vysokotlakého laminátu tl. 4 mm a 8 mm. Dveře skříní tl. 8mm vložené do průběžného pantového profilu.
Na skříňce bude provedena před příprava pro osazení zámku.
Barevné provedení: barevné varianty dle vzorníku výrobců HPL desek.
Korpus skříňky v bílé barvě.

VARIANTY USAZENÍ SKŘÍNÍ

1. **Na standardní hliníkové podnoži**
   Hliníkové jekly rozměru 30x30x2 mm, které jsou opatřeny rektifikačními nožkami z ABS plastu pro vyrovnání sklonu podlahy o ± 15 mm.

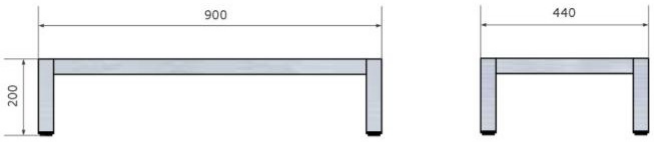

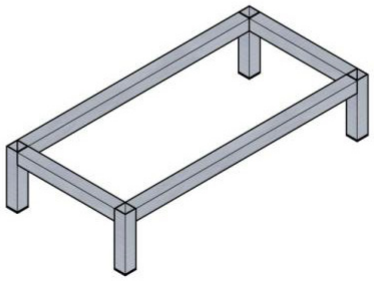

2. **Na standardní hliníkové podnoži zakryté HPL deskou**

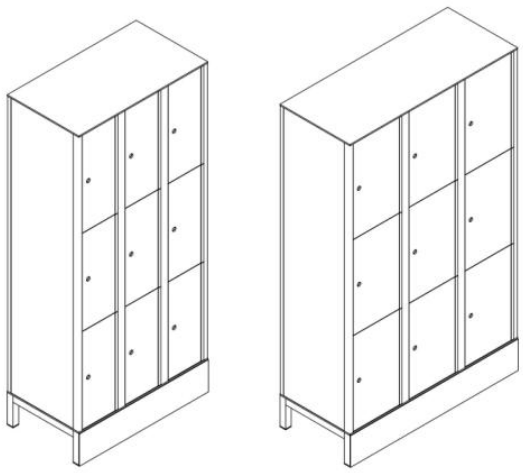

ŠATNÍ SKŘÍŇKA

Trio Kompakt A103

VARIANTY USAZENÍ SKŘÍNÍ

3. Zavěšení

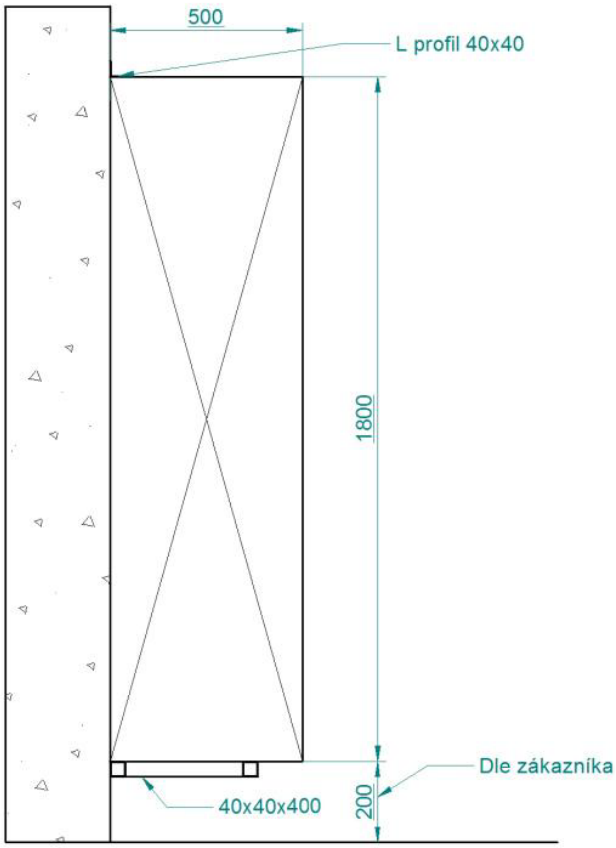

4a. Vyzděný sokl jednostranný

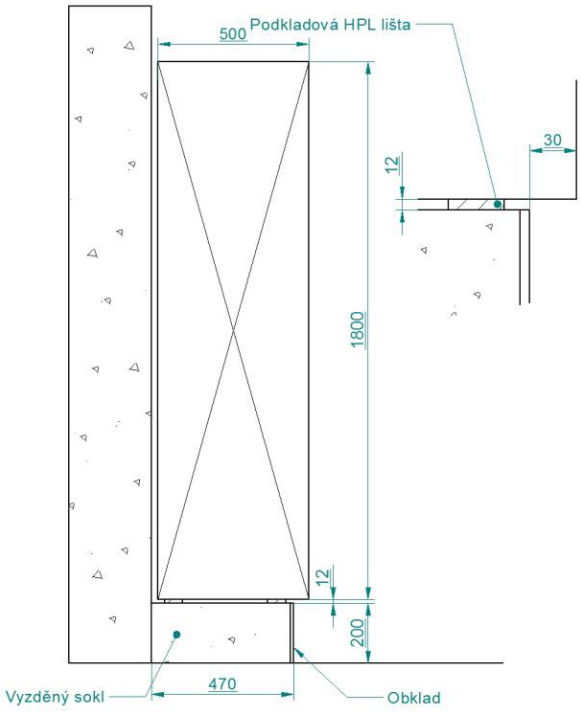
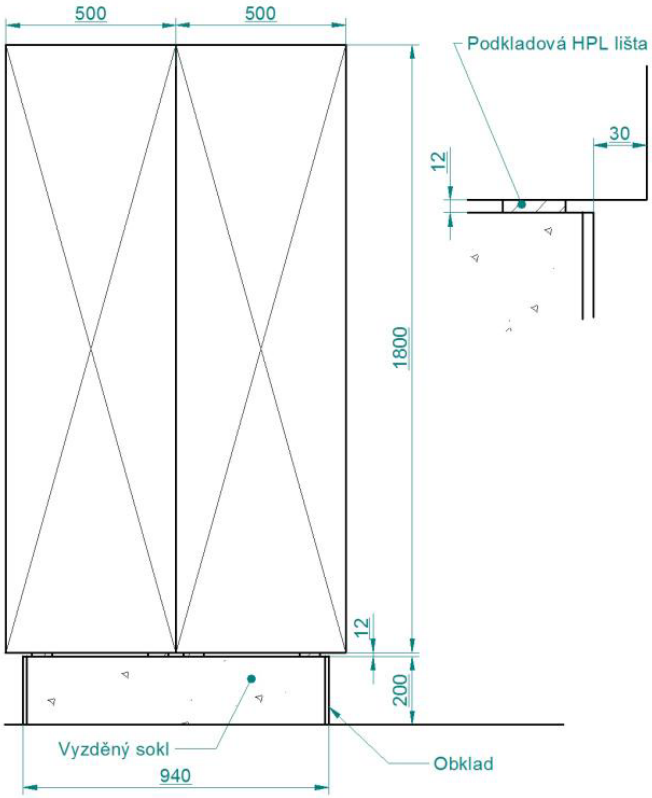
4b. Vyzděný sokl oboustranný